№ изм.	2	3	4	5	6	7	8	9
№ изв.	7384	7798	8933	10754	12140	13019	13159	13282

Б-146 13 от 06.09.2011

УДК 621.882.3:629.7

Группа Д15

АВИАЦИОННЫЙ СТАНДАРТ

ГАЙКИ
Конструкция

ОСТ 1 11105-73

На 4 страницах

Взамен 4251А

ОКП 75 9560

Распоряжением Министерства от 12 июля 1973 г. № 087-16

дата введения 1 июля 1974 г.

1. Конструкция, размеры и коды ОКП гаек должны соответствовать указанным на чертеже и в таблице.

Учтено в ОМКиС
Подпись
Дата 15.01.2026

Инв. № дубликата	
Инв. № подлинника	1300

$\sqrt{Ra\ 6{,}3}$ (V)

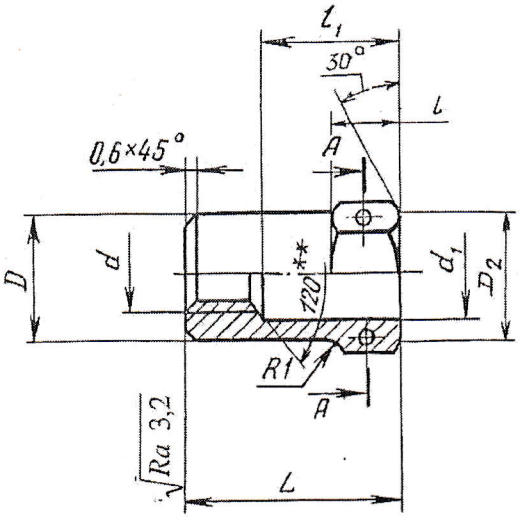

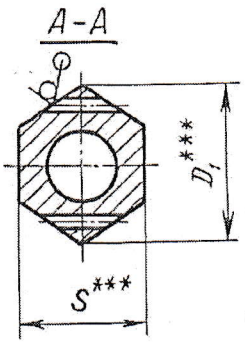

$D_2 \approx S^{***}$

Размеры, мм

Типоразмер	Покрытие	Код ОКП	d	d_1	D	D_1	l	l_1 Пред. откл. ±0,4	L	S Пред. откл. h 12	Масса 100 шт., кг
1	1	75 9569 3691 00	M6	8	11	13,8	5,5	15	22	12	1,418
	2	75 9569 3692 10									
2	1	75 9569 3693 09	M8	10	13	16,2	7,0	24	32	14	2,000
	2	75 9569 3694 08									

2. Материал: сталь марки 13Х11Н2В2МФ-Ш ТУ 14-1-1791-76.

3. Термическая обработка: $d_{отп}$=3,75 – 3,40 мм, группа контроля 4 ОСТ 1 00021-78.

4. Неуказанные предельные отклонения размеров, формы и расположения поверхностей – по ОСТ 1 00022-80.

5. Резьба – поле допуска 5Н6Н.

6. Фаска резьбы – по ОСТ 1 00010-81.

7. Контровочные отверстия – по ОСТ 1 03815-76, исполнение 5.

8. Покрытие: М3-6*, Ср.3-5*.

9. Маркировать обозначение и клеймить окончательную приемку на бирке.

10. Технические условия – по ОСТ 1 00640-73.

11. Для обозначения гаек в зависимости от покрытия приняты следующие коды:

– с медным покрытием – 1;

– с серебряным покрытием – 2.

---

*По действующему в отрасли документу;

**Размер обеспеч. инстр.;

***Размер для справок.

Лит. изм. | 1 | 2 | 3 | 4 | 5 | 6 | 8 | 9
№ изв. | 6148 | 7384 | 7798 | 8933 | 10754 | 12140 | 13159 | 13282
Б-146/13 от 06.09.2011
Инв. № дубликата
Инв. № подлинника | 1300

Пример наименования и обозначения гайки типоразмера 1 с медным покрытием:

Гайка 1-1-ОСТ 1 11105-73

То же для гайки типоразмера 1 с серебряным покрытием:

Гайка 1-2-ОСТ 1 11105-73

Лит.изм.
№ изв. Б-146135 от 06.09.1011
Инв. № дубликата
Инв. № подлинника 1300

ЛИСТ РЕГИСТРАЦИИ ИЗМЕНЕНИЙ

№ изм.	Номера страниц				Номер "Изв. об изм."	Подпись	Дата	Срок введения изменения
	изменённых	заменённых	новых	аннулированных				

Переиздан с учетом изменений № 1, 2, 3, 4, 5, 6, 7, 8, 9.

Инв. № дубликата

Инв. № подлинника

1300